NEWMEN TRQ front hub with 15mm axle spare parts

POS	ITEM	Description
1	89899	NEWMEN endcap set front typ03
2	89897	NEWMEN bearing seal set front typ01
3	89886	NEWMEN bearing 18x28x7 black

Recommended tools for hub service:
90166 - NEWMEN Endcap Removal Tool 2
89934 - NEWMEN Hub Tooling Set TRQ

spare parts are suited for Centerlock
and 6Bolt front hubs with 15mm axle
and with laser logo:

TRQ

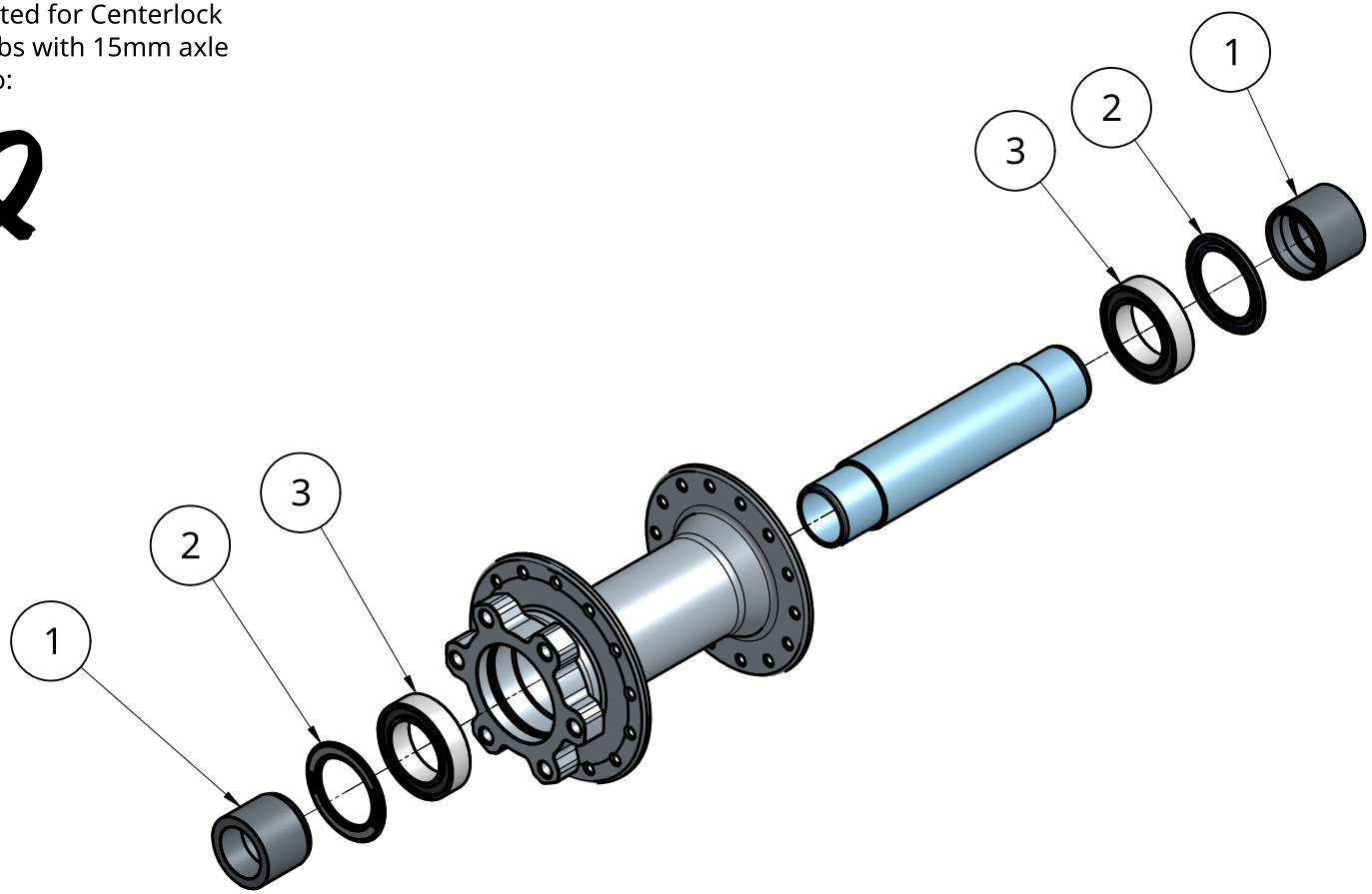

MG-Components GmbH & Co. KG
Am Mühlbach 5c
87487 Wiggensbach
Germany

DO NOT SCALE DRAWING	SIZE: A4	SCALE: 1:2	SHEET 1 of 7
Alle Informationen unter Vorbehalt. Wir behalten uns Änderungen vor All information subject to change. We reserve the right to make changes			drawing date: 2026-11-19

Weitergabe sowie Vervielfältigung dieses Dokuments, Verwertung und Mitteilung seines Inhalts sind verboten, soweit nicht ausdrücklich gestattet.
Zuwiderhandlungen verpflichten zu Schadenersatz. Alle Rechte für den Fall der Patent-, Gebrauchsmuster- oder Geschmacksmustereintragung vorbehalten.
The copying, distribution and utilization of this document as well as the communication of its contents to others without expressed autorization is prohibited.
Offenders will be held liable for the payment of damages. All rights reserved, in particular the right to carry out patent, utility or ornamental design registration.

NEWMEN TRQ front hub with 20mm axle spare parts

POS	ITEM	Description
1	90721	NEWMEN Fade MTB Endcap Set 20 mm 15-20x110
2	90722	NEWMEN Fade MTB Endcap Set 15 mm 15-20x110
3	89969	NEWMEN Bearing 20x31x7 Red

Recommended tools for hub service:
90166 - NEWMEN Endcap Removal Tool 2
90963 - NEWMEN Hub Tool 15-20x110 front hub

spare parts are suited for Centerlock and 6Bolt front hubs with 20mm axle with laser logo:

TRQ

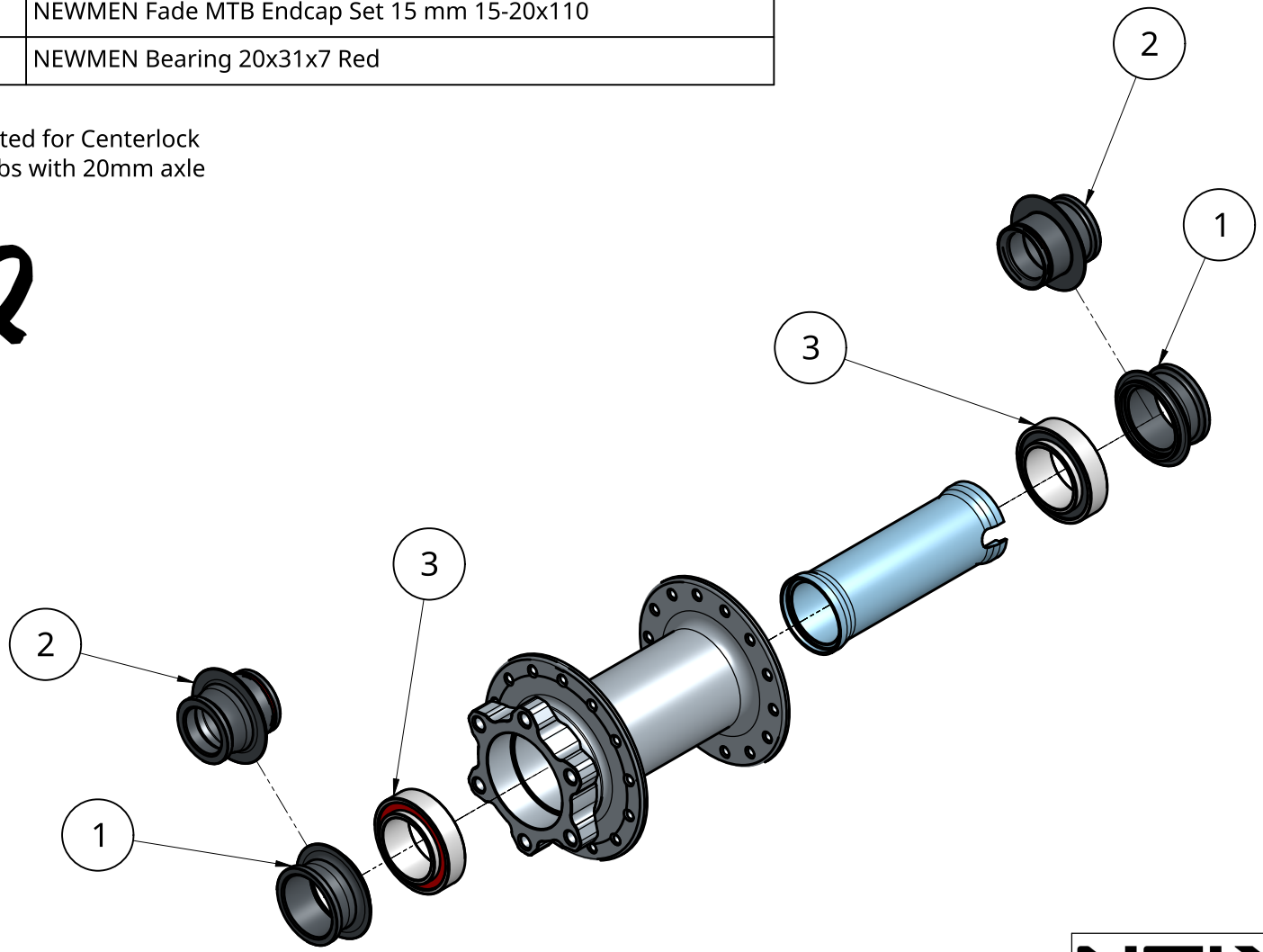

MG-Components GmbH & Co. KG
Am Mühlbach 5c
87487 Wiggensbach
Germany

DO NOT SCALE DRAWING	SIZE: A4	SCALE: 1:2	SHEET 2 of 7
Alle Informationen unter Vorbehalt. Wir behalten uns Änderungen vor All information subject to change. We reserve the right to make changes			drawing date: 2026-11-19

Weitergabe sowie Vervielfältigung dieses Dokuments, Verwertung und Mitteilung seines Inhalts sind verboten, soweit nicht ausdrücklich gestattet.
Zuwiderhandlungen verpflichten zu Schadenersatz. Alle Rechte für den Fall der Patent-, Gebrauchsmuster- oder Geschmacksmustereintragung vorbehalten.
The copying, distribution and utilization of this document as well as the communication of its contents to others without expressed autorization is prohibited.
Offenders will be held liable for the payment of damages. All rights reserved, in particular the right to carry out patent, utility or ornamental design registration.

NEWMEN TRQ rear hub 12x148 spare parts

POS	ITEM	Description
1	89900	NEWMEN endcap set rear typ01
2	89901	NEWMEN endcap set rear typ02
3	89887	NEWMEN bearing 15x28x7 black
4	89896	NEWMEN bearing seal set rear typ01
5	89895	NEWMEN bearing seal set rear typ02
6	89898	NEWMEN freewheel spacer 15,1x18,1x0,5
7	89891	NEWMEN TRQ freewheel set XD ST incl. endcap + spacer + seal
8	89892	NEWMEN TRQ freewheel set MS ST incl. endcap + spacer + seal
9	89893	NEWMEN TRQ freewheel set SH ST incl. endcap + spacer + seal

Recommended tools for hub service:
90166 - NEWMEN Endcap Removal Tool 2
89934 - NEWMEN Hub Tooling Set TRQ

spare parts are suited for Centerlock
and 6Bolt rear hubs with laser logo:

TRQ

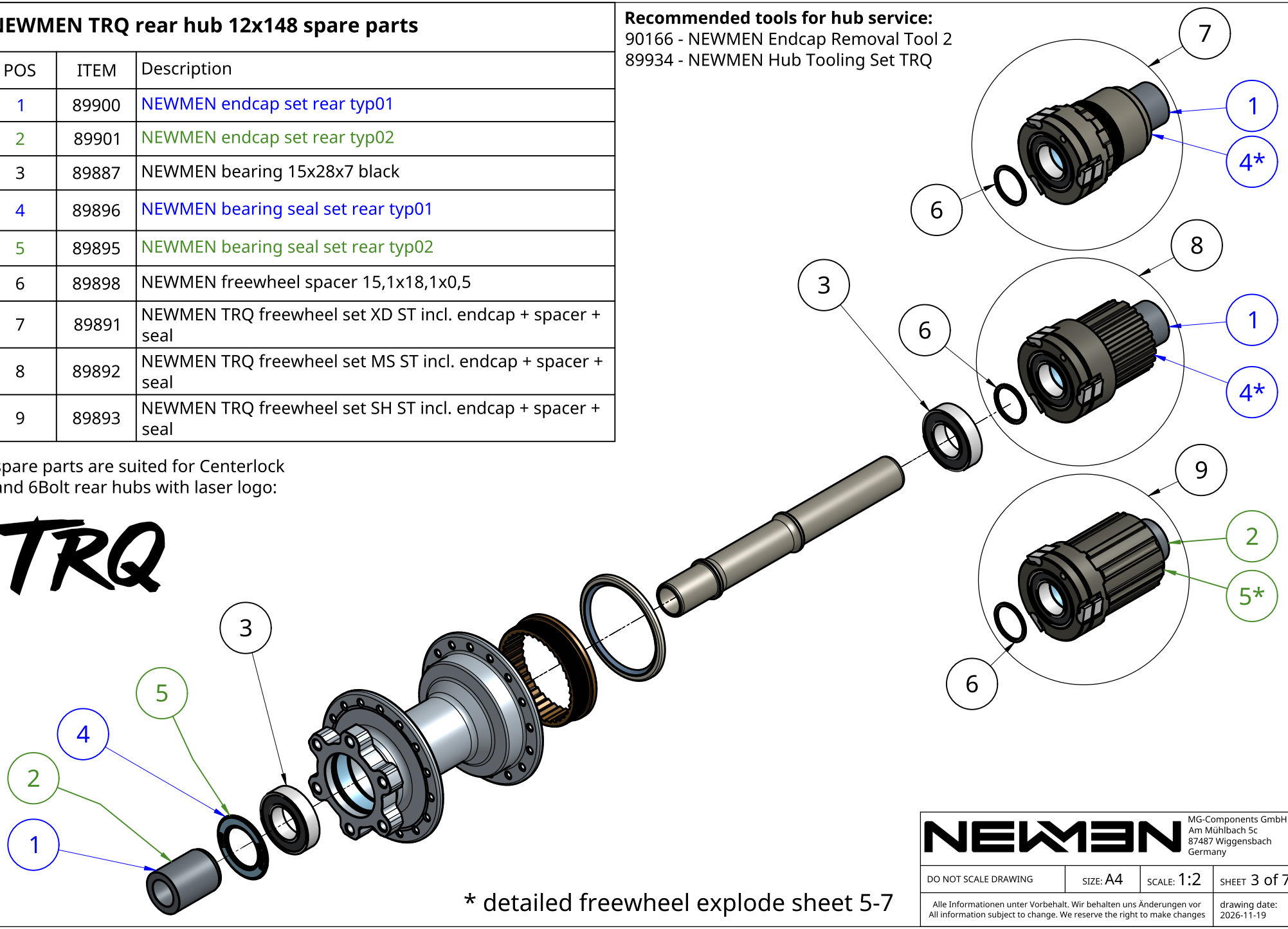

* detailed freewheel explode sheet 5-7

NEWMEN
MG-Components GmbH & Co. KG
Am Mühlbach 5c
87487 Wiggensbach
Germany

DO NOT SCALE DRAWING	SIZE: A4	SCALE: 1:2	SHEET 3 of 7
Alle Informationen unter Vorbehalt. Wir behalten uns Änderungen vor All information subject to change. We reserve the right to make changes			drawing date: 2026-11-19

Weitergabe sowie Vervielfältigung dieses Dokuments, Verwertung und Mitteilung seines Inhalts sind verboten, soweit nicht ausdrücklich gestattet.
Zuwiderhandlungen verpflichten zu Schadenersatz. Alle Rechte für den Fall der Patent-, Gebrauchsmuster- oder Geschmacksmustereintragung vorbehalten.
The copying, distribution and utilization of this document as well as the communication of its contents to others without expressed autorization is prohibited.
Offenders will be held liable for the payment of damages. All rights reserved, in particular the right to carry out patent, utility or ornamental design registration.

NEWMEN TRQ rear hub 12x157 spare parts

POS	ITEM	Description
1	89900	NEWMEN endcap set rear typ01
2	89901	NEWMEN endcap set rear typ02
3	89887	NEWMEN bearing 15x28x7 black
4	89896	NEWMEN bearing seal set rear typ01
5	89895	NEWMEN bearing seal set rear typ02
6	89898	NEWMEN freewheel spacer 15,1x18,1x0,5
7	89891	NEWMEN TRQ freewheel set XD ST incl. endcap + spacer + seal
8	89892	NEWMEN TRQ freewheel set MS ST incl. endcap + spacer + seal
9	89893	NEWMEN TRQ freewheel set SH ST incl. endcap + spacer + seal

Recommended tools for hub service:
90166 - NEWMEN Endcap Removal Tool 2
89934 - NEWMEN Hub Tooling Set TRQ

spare parts are suited for Centerlock
and 6Bolt rear hubs with laser logo:

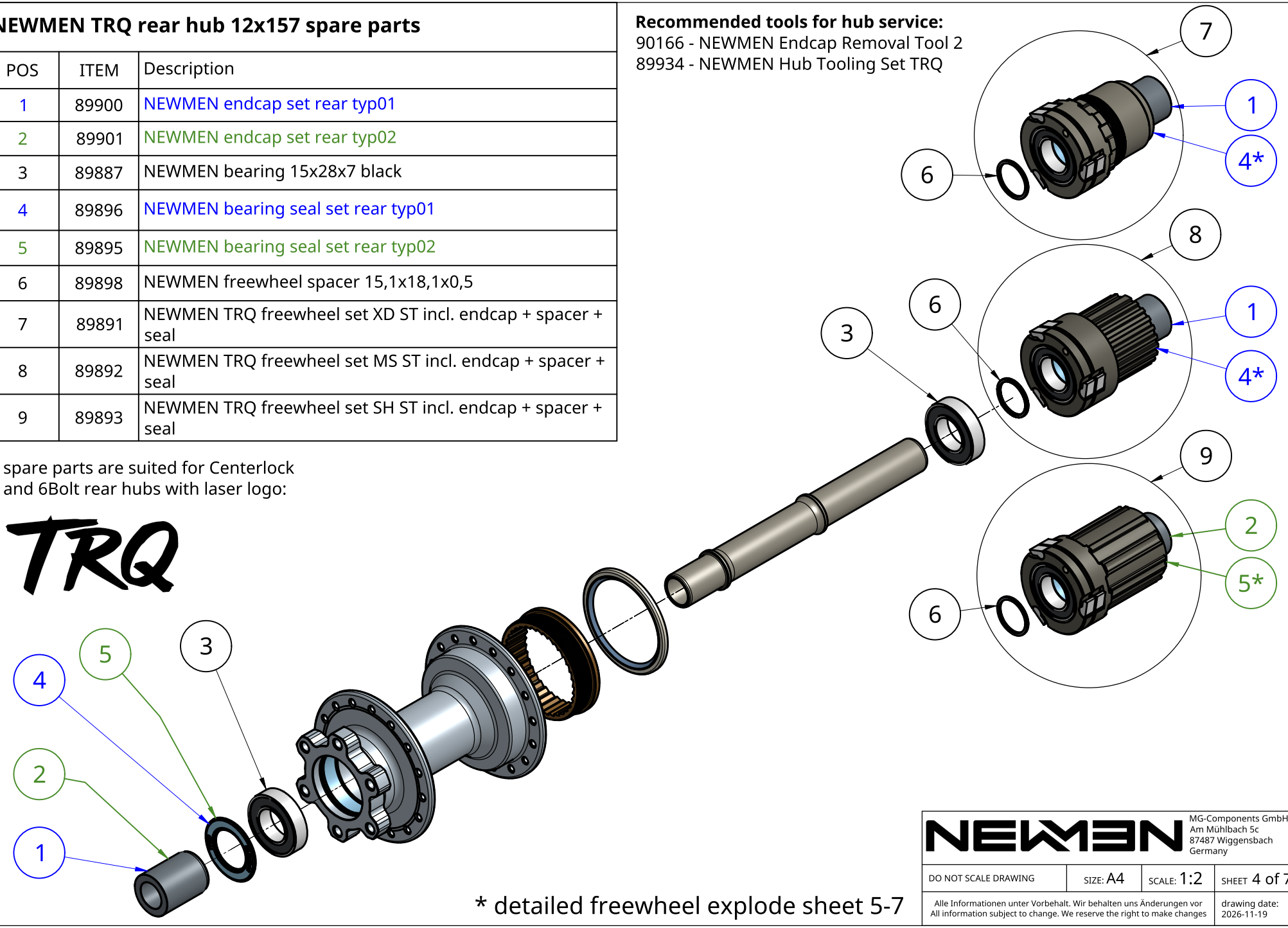

* detailed freewheel explode sheet 5-7

MG-Components GmbH & Co. KG
Am Mühlbach 5c
87487 Wiggensbach
Germany

DO NOT SCALE DRAWING	SIZE: A4	SCALE: 1:2	SHEET 4 of 7
Alle Informationen unter Vorbehalt. Wir behalten uns Änderungen vor All information subject to change. We reserve the right to make changes			drawing date: 2026-11-19

Weitergabe sowie Vervielfältigung dieses Dokuments, Verwertung und Mitteilung seines Inhalts sind verboten, soweit nicht ausdrücklich gestattet.
Zuwiderhandlungen verpflichten zu Schadenersatz. Alle Rechte für den Fall der Patent-, Gebrauchsmuster- oder Geschmacksmustereintragung vorbehalten.
The copying, distribution and utilization of this document as well as the communication of its contents to others without expressed autorization is prohibited.
Offenders will be held liable for the payment of damages. All rights reserved, in particular the right to carry out patent, utility or ornamental design registration.

NEWMEN XD freewheel TRQ spare parts		
POS	ITEM	Description
1	90711	NEWMEN Fade MTB Pawl set incl. Spring
2	89888	NEWMEN bearing 15x26x7 black
3	89889	NEWMEN bearing 15x24x5 black
4*	89896	NEWMEN bearing seal set rear typ01

spare parts are suited for Centerlock
and 6Bolt rear hubs with laser logo:

TRQ

Recommended tools for freewheel service:
90166 - NEWMEN Endcap Removal Tool 2
90153 - NEWMEN Hub Tooling Set V2
90154 - NEWMEN Hub Tool Freewheel support jig

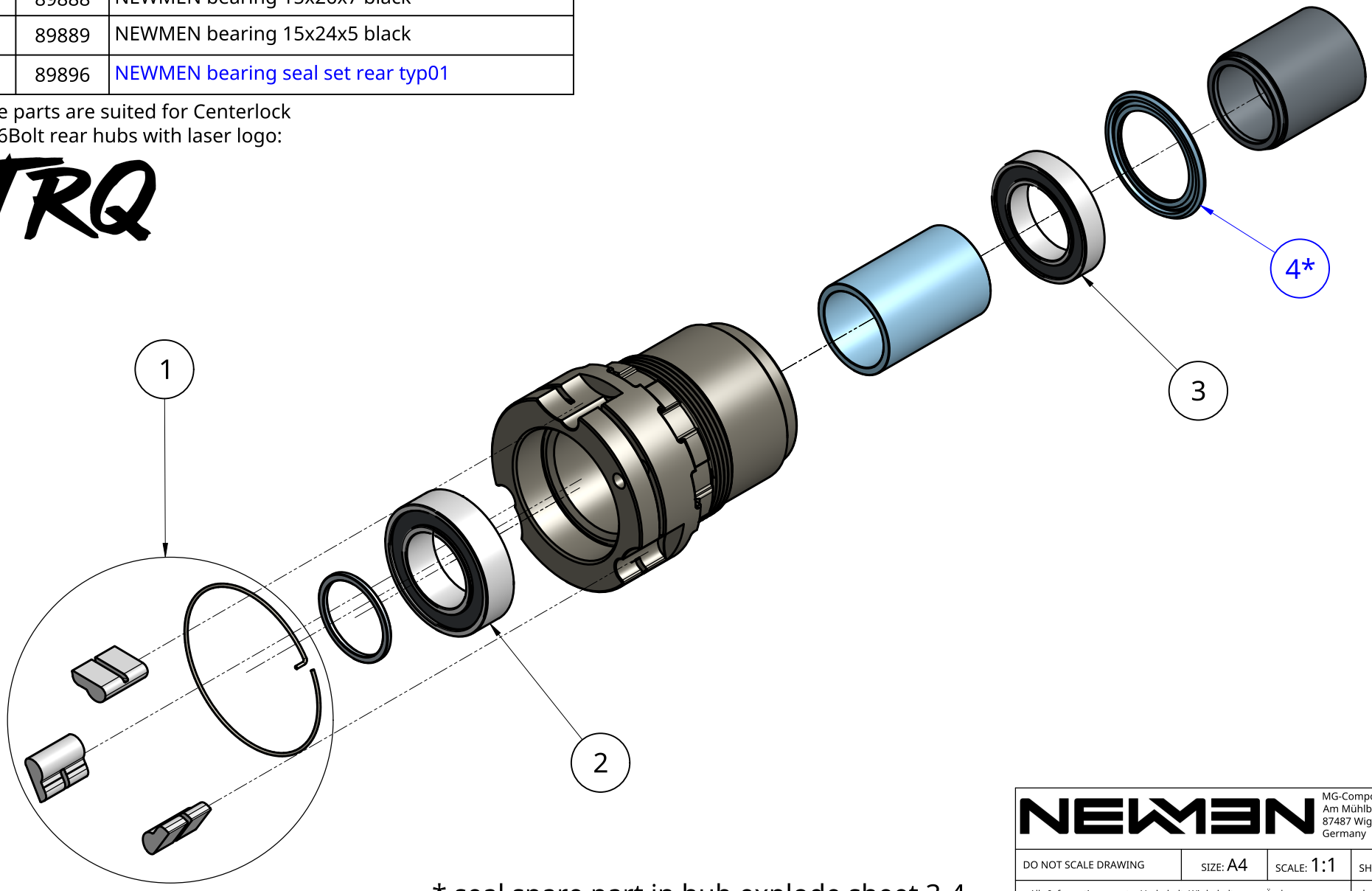

* seal spare part in hub explode sheet 3-4

NEWMEN
MG-Components GmbH & Co. KG
Am Mühlbach 5c
87487 Wiggensbach
Germany

DO NOT SCALE DRAWING	SIZE: A4	SCALE: 1:1	SHEET 5 of 7
Alle Informationen unter Vorbehalt. Wir behalten uns Änderungen vor All information subject to change. We reserve the right to make changes			drawing date: 2026-11-19

Weitergabe sowie Vervielfältigung dieses Dokuments, Verwertung und Mitteilung seines Inhalts sind verboten, soweit nicht ausdrücklich gestattet.
Zuwiderhandlungen verpflichten zu Schadenersatz. Alle Rechte für den Fall der Patent-, Gebrauchsmuster- oder Geschmacksmustereintragung vorbehalten.
The copying, distribution and utilization of this document as well as the communication of its contents to others without expressed autorization is prohibited.
Offenders will be held liable for the payment of damages. All rights reserved, in particular the right to carry out patent, utility or ornamental design registration.

NEWMEN MS freewheel TRQ spare parts

POS	ITEM	Description
1	90711	NEWMEN Fade MTB Pawl set incl. Spring
2	89888	NEWMEN bearing 15x26x7 black
3	89889	NEWMEN bearing 15x24x5 black
4*	89896	NEWMEN bearing seal set rear typ01

spare parts are suited for Centerlock
and 6Bolt rear hubs with laser logo:

TRQ

Recommended tools for freewheel service:
90166 - NEWMEN Endcap Removal Tool 2
90153 - NEWMEN Hub Tooling Set V2
90154 - NEWMEN Hub Tool Freewheel support jig

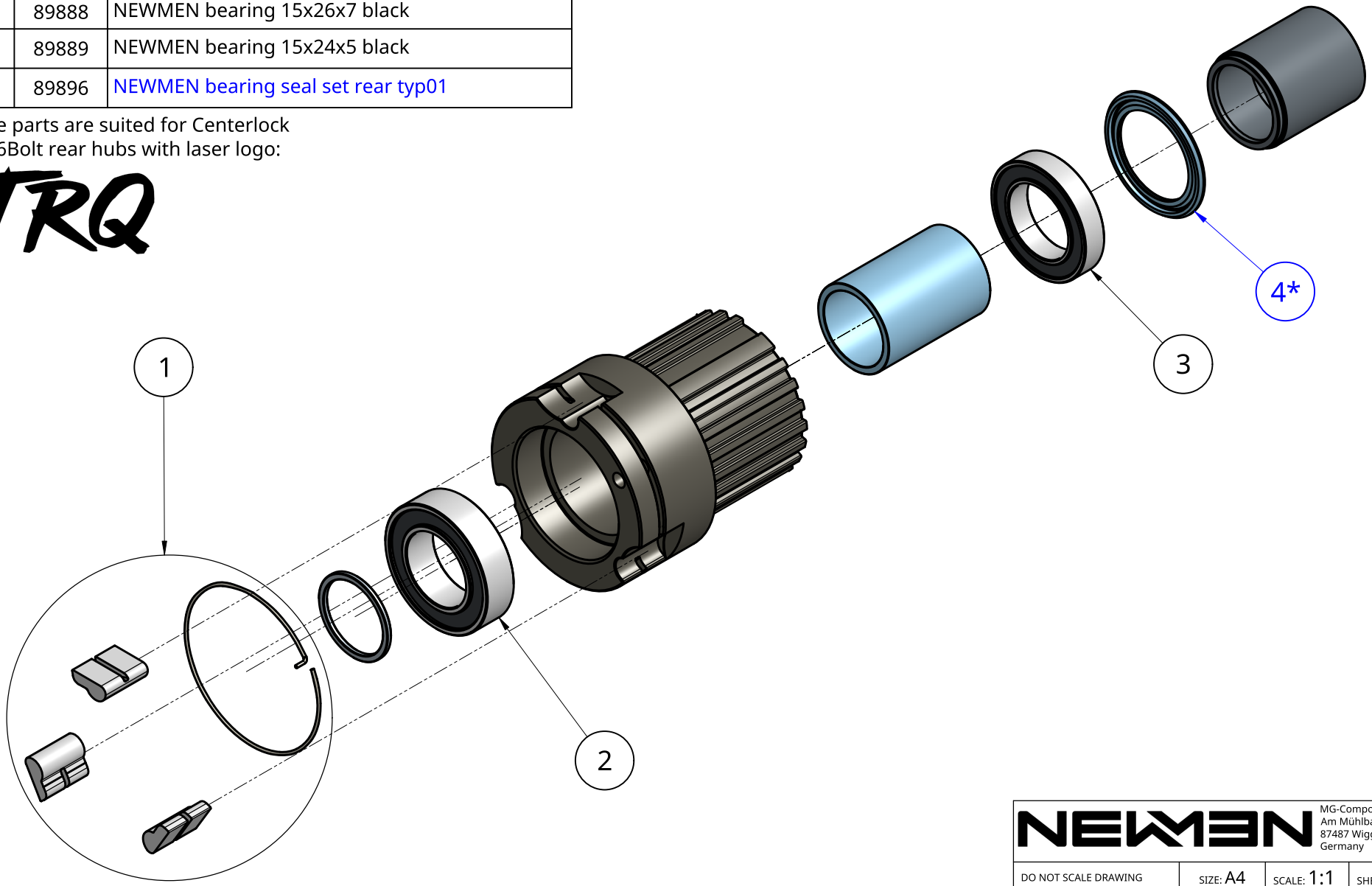

* seal spare part in hub explode sheet 3-4

NEWMEN
MG-Components GmbH & Co. KG
Am Mühlbach 5c
87487 Wiggensbach
Germany

DO NOT SCALE DRAWING	SIZE: A4	SCALE: 1:1	SHEET 6 of 7
Alle Informationen unter Vorbehalt. Wir behalten uns Änderungen vor All information subject to change. We reserve the right to make changes			drawing date: 2026-11-19

Weitergabe sowie Vervielfältigung dieses Dokuments, Verwertung und Mitteilung seines Inhalts sind verboten, soweit nicht ausdrücklich gestattet.
Zuwiderhandlungen verpflichten zu Schadenersatz. Alle Rechte für den Fall der Patent-, Gebrauchsmuster- oder Geschmacksmustereintragung vorbehalten.
The copying, distribution and utilization of this document as well as the communication of its contents to others without expressed autorization is prohibited.
Offenders will be held liable for the payment of damages. All rights reserved, in particular the right to carry out patent, utility or ornamental design registration.

NEWMEN SH (HG) freewheel TRQ spare parts

POS	ITEM	Description
1	90711	NEWMEN Fade MTB Pawl set incl. Spring
2	89888	NEWMEN bearing 15x26x7 black
3	89887	NEWMEN bearing 15x28x7 black
5*	89895	NEWMEN bearing seal set rear typ02

Recommended tools for freewheel service:
90166 - NEWMEN Endcap Removal Tool 2
90153 - NEWMEN Hub Tooling Set V2
90154 - NEWMEN Hub Tool Freewheel support jig
89934 - NEWMEN Hub Tooling Set TRQ

spare parts are suited for Centerlock
and 6Bolt rear hubs with laser logo:

TRQ

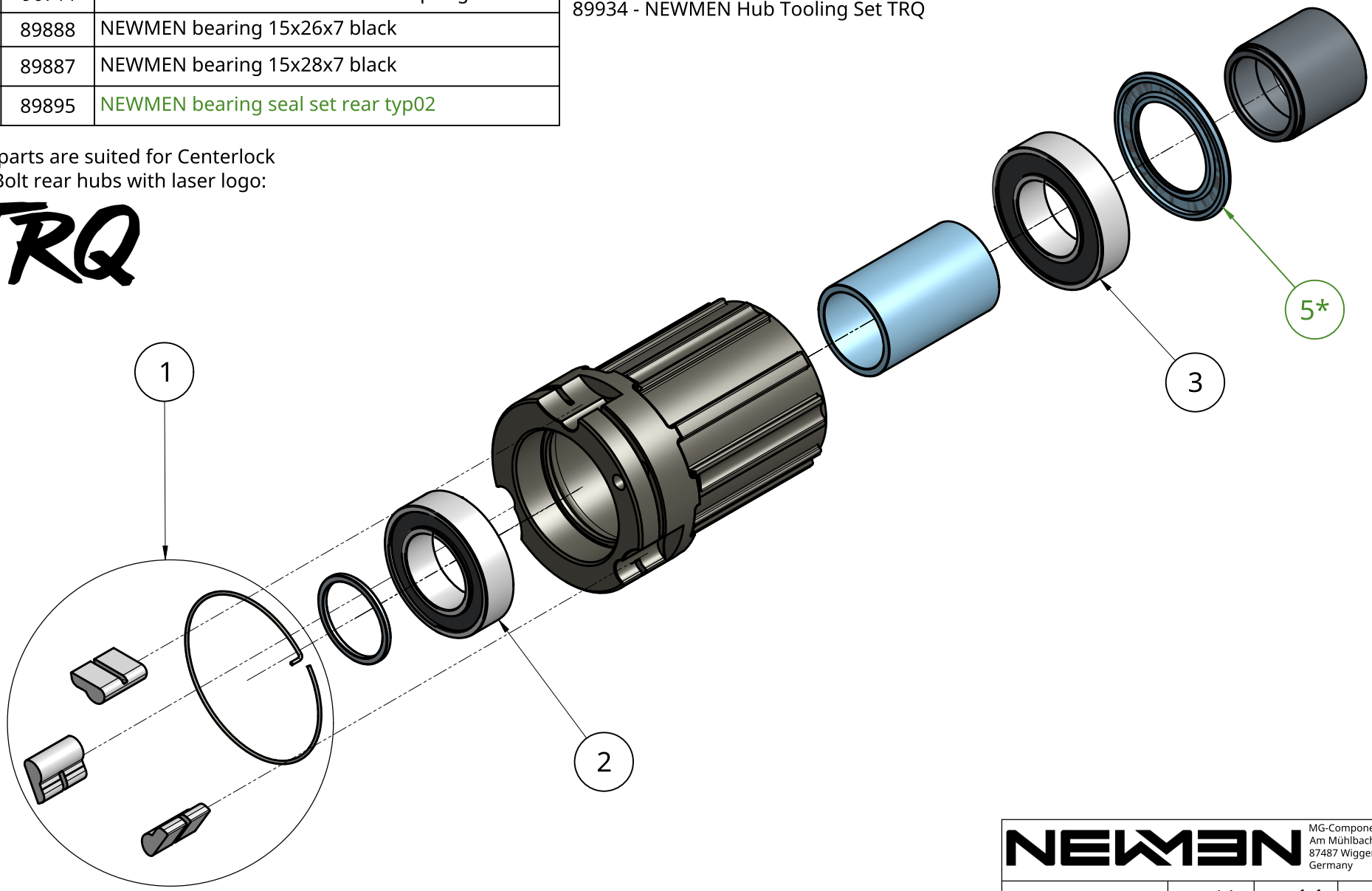

* seal spare part in hub explode sheet 3-4

MG-Components GmbH & Co. KG
Am Mühlbach 5c
87487 Wiggensbach
Germany

DO NOT SCALE DRAWING	SIZE: A4	SCALE: 1:1	SHEET 7 of 7
Alle Informationen unter Vorbehalt. Wir behalten uns Änderungen vor All information subject to change. We reserve the right to make changes			drawing date: 2026-11-19

Weitergabe sowie Vervielfältigung dieses Dokuments, Verwertung und Mitteilung seines Inhalts sind verboten, soweit nicht ausdrücklich gestattet.
Zuwiderhandlungen verpflichten zu Schadenersatz. Alle Rechte für den Fall der Patent-, Gebrauchsmuster- oder Geschmacksmustereintragung vorbehalten.
The copying, distribution and utilization of this document as well as the communication of its contents to others without expressed autorization is prohibited.
Offenders will be held liable for the payment of damages. All rights reserved, in particular the right to carry out patent, utility or ornamental design registration.